Spherical plain bearing

GOHR-K...DO-GIHR-K90DO

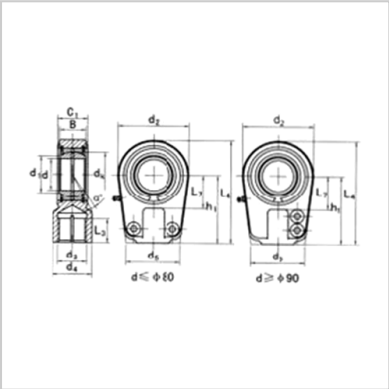

model：	GIHR-K90DO
Size mm：	
d：	90
d3 6H：	M100×2.0
D ₄ ：	124
L æ：	101
B：	60
C1：	65
d2：	206
L7 min：	90
h1：	210
L4：	323
d5：	180
d1：	98.1
dk：	115
α：	5
Load KN：	
move：	490
quiet：	980
Weight kg：	21.5

: