Spherical plain bearing

GOHR-K...DO-GIHR-K30DO

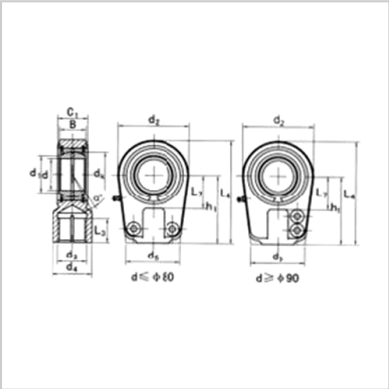

model：	GIHR-K30DO
Size mm：	
d：	30
d3 6H：	M22×1.5
D 4 ：	32
L æ：	23
B：	22
C1：	28
d2：	64
L7 min：	30
h1：	60
L4：	94
d5：	50
d1：	34.2
dk：	40.7
α：	6
Load KN：	
move：	62
quiet：	106
Weight kg：	0.74

: