Spherical plain bearing

GOHR-K...DO-GIHR-K35DO

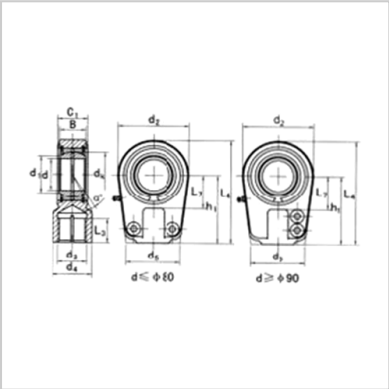

model：	GIHR-K35DO
Size mm：	
d：	35
d3 6H：	M28×1.5
D 4 ：	40
L æ：	29
B：	25
C1：	30
d2：	78
L7 min：	38
h1：	70
L4：	112
d5：	66
d1：	39.8
dk：	47
α：	6
Load KN：	
move：	80
quiet：	153
Weight kg：	1.2

: