Spherical plain bearing

GOHR-K...DO-GIHR-K70DO

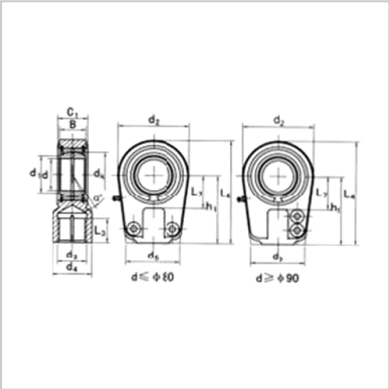

model：	GIHR-K70DO
Size mm：	
d：	70
d3 6H：	M65×1.5
D 4 ：	86
L æ：	66
B：	49
C1：	55
d2：	154
L7 min：	75
h1：	150
L4：	232
d5：	130
d1：	77.9
dk：	92
α：	6
Load KN：	
move：	315
quiet：	540
Weight kg：	8.5

: